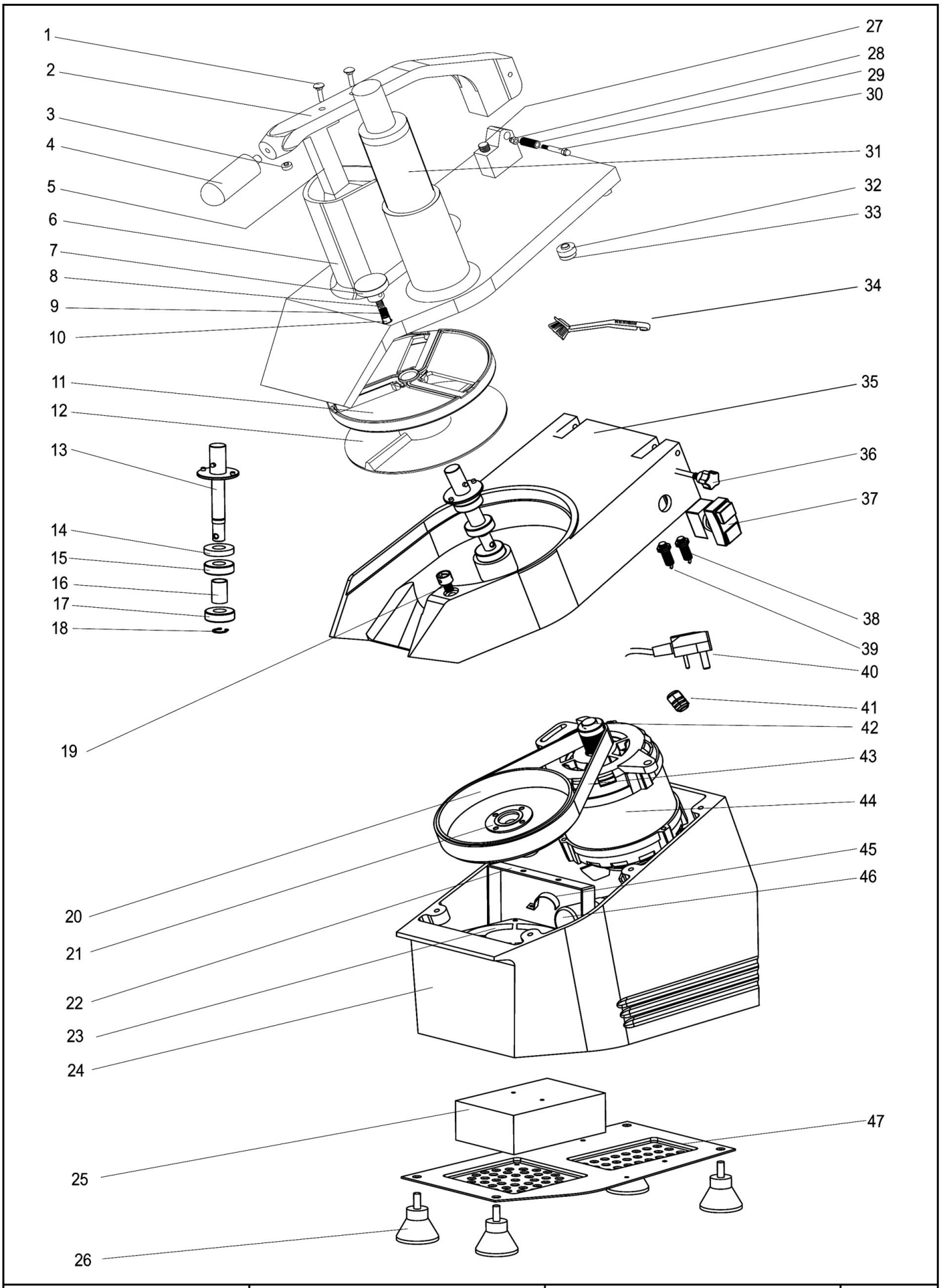

Bartscher	Gemüseschneider inklusive 5 Schneidscheiben Artikel-Nr.: 120.325	Explosionszeichnung 06.12.2010	Seite 1/2

Pos.	Artikelbeschreibung	Description of item	Artikel Nr./Item No.
1 - 3, 5	Druckhebel komplett ohne Griff	pressure lever complete without handle	01203252
4	Griff zum Druckhebel	handle for pressure lever	01203254
6	Deckel	lid	01203256
7 - 10	Deckelverriegelung komplett	lid locking device complete	01203257
11	Schneidscheibe (Z3a, 3 mm)	cutting disc (Z3a, 3 mm)	120298
	Schneidscheibe (Z5a, 5 mm)	cutting disc (Z5a, 5 mm)	120299
	Schneidscheibe (Z7a, 7 mm)	cutting disc (Z7a, 7 mm)	120300
	Schneidscheibe (E2a, 2 mm)	cutting disc (E2a, 2 mm)	120292
	Schneidscheibe (E4a, 4 mm)	cutting disc (E4a, 4 mm)	120293
12	Auswurfscheibe	ejection disc	012032512
13 - 18	Schneidwelle komplett	cutting spindle complete	012032513
19	Gegenstück zur Deckelverrieglung	counter piece for lid locking device	012032519
20, 21	Riemenscheibe komplett zur Schneidwelle	belt pulley complete for cutting spindle	012032520
22, 24	Lüftergehäuse komplett	fan housing complete	012032524
23	Lüfter	fan	012032523
25	Steuerung	control	012032525
26	Gummifuß	rubber foot	012032526
27 - 30	Scharnier komplett zum Druckhebel	hinge complete for pressure lever	012032527
31	Stopfer	stodger	012032531
32, 33	Magnet komplett	magnet complete	012032532
34	Bürste	scrubber	012032534
35	Schneidgehäuse	cutting body	012032535
36	Scharnierschraube	hinge screw	012032536
37	Schalter	switch	012032537
38, 39	Mikroschalter komplett	microswitch complete	012032538
40, 41	Anschlusskabel mit Zugentlastung	power cord with strain relief	012032540
42	Riemenscheibe zum Motor	belt pulley for motor	012032542
43	Riemen	belt	012032543
44	Motor	motor	012032544
45, 46	Kondensator mit Befestigung	condenser with fixing	012032546
47	Bodenplatte	bottom plate	012032547